© Sortimo International GmbH
Dreilindenstrasse 5
86441 Zusmarshausen,
Alemania
direct@sortimo.de
mySortimo.de

Sortimo®
Intelligente Mobilität

Instrucciones de montaje

“Unidad cajones Jumbo de Aluminio”

EA 00051 / 2025.05.07 / Rev.00 / es / SAP:6000016690

1 Índice de contenido

2 Advertencias y símbolos....4
2.1 Se hace una distinción entre lo siguiente:....4
2.2 Símbolos....4
3 Información sobre el documento....4
3.1 Uso previsto....5
3.2 Obligaciones del operador....5
3.3 Mal uso previsible....6
3.4 Requisitos para el usuario....6
3.5 Etiquetas de seguridad....6
3.6 Asegurar cargas....6
3.7 Limitaciones de uso....7
3.8 Regulación del transporte....7
3.9 Eliminación....7
4 Versiones de instalación....8
5 Preparación para la instalación de la Jumbo-Unidad de Aluminio....8
6 Jumbo-Unidad de aluminio montado en la carrocería....9
6.1 Material de montaje....9
6.2 herramientas....9
6.3 Install.....10
7 Jumbo-Unidad de aluminio instalada en el revestimiento del suelo....11
7.1 Material de montaje....11
7.2 herramientas....11
7.3 Install.....12
8 Jumbo-Unidad de aluminio en una nueva Jumbo-Unidad....13
8.1 Material de montaje....13
8.2 herramientas....13
8.3 Install.....14
9 Placa de cubierta en la Jumbo-Unidad de Aluminio....16
9.1 Material de montaje....16
9.2 herramientas....16
9.3 Install.....17
10 Bandeja de cobertura en la Jumbo-Unit de aluminio....18
10.1 Material de montaje....18
10.2 herramientas....18
10.3 Install.....19

11 Piso elevado Jumbo-Unidad de Aluminio 20
11.1 Material de montaje.....20
11.2 herramientas.....20
11.3 Install. 21
12 Matriz de conexión de suelo.....22
13 Matriz de tuerca retráctil para la conexión de la placa de cubierta.....24
14 Cajón de dimensiones útiles.....26
15 Combinación de cajones 28
16 Vista general de los cajones.....29

2 Advertencias y símbolos

- Estas instrucciones contienen información sobre los posibles peligros que podrían surgir con un uso incorrecto y/o un comportamiento inadecuado.

2.1 Se hace una distinción entre lo siguiente:

⚠	**¡Peligro!**
El incumplimiento de la advertencia puede causar lesiones personales graves y/o daños materiales graves.	

⚠	**PRECAUCIÓN**
El incumplimiento de las instrucciones puede causar lesiones personales y/o daños materiales.	

☞	**Importante:**
Si no lo hace, se pueden producir daños materiales.	

ⓘ	**Información!**
Recomendaciones y consejos útiles!	

2.2 Símbolos

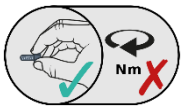	Este símbolo indica que la fijación del tornillo sólo debe apretarse a mano.

xx Nm	Este símbolo indica que la fijación del tornillo debe ser apretada al par indicado.

3 Información sobre el documento

⚠	**PRECAUCIÓN**

Daño por levantar una carga demasiado pesada

El sistema de estanterías de furgonetas puede ser demasiado pesado para una persona, dependiendo de la configuración. Esto podría producir heridas menores.

- La instalación debería llevarse a cabo por dos personas.
- Asegure un entorno de trabajo seguro; estacione el vehículo en una superficie plana y sólida.
- Si el vehículo se va a conducir por carreteras normales, todas las conexiones roscadas deben montarse con una herramienta de bloqueo roscado adecuada.
- Al instalar el sistema de estanterías para furgonetas, asegúrese de que todos los puntos de acceso de servicio existentes (por ejemplo, botiquín de primeros auxilios, rueda de repuesto) permanezcan accesibles después de la instalación.

¡Peligro!

¡Note las pautas de salud y seguridad separadas para vehículos de alto voltaje!

Información!

Dependiendo de la configuración, se incluyen varios sistemas de estanterías de furgonetas en la entrega. Recomendamos que se instalen de forma separada.

Información!

Nos reservamos el derecho de hacer modificaciones al diseño sin previo aviso.

Importante:

Asegúrese de que se cumplen los pares de apriete de fijación de los tornillos especificados.

- **M5 = 4 Nm ±10%**
- **M6 = 7,5 Nm ±10%**
- **M8 = 20 Nm ±10%**

Si se requieren otros pares de apriete, se especifican en las instrucciones.

3.1 Uso previsto

El sistema de cajones Jumbo se utiliza para transportar y almacenar una amplia variedad de herramientas y materiales.

Si se utiliza el sistema FR5, se debe instalar una partición adecuada para separar el área de carga de la cabina del conductor.

3.2 Obligaciones del operador

¡Peligro!

Asegúrese de que ...

- Se respetan las leyes y normas aplicables (por ejemplo, las normas de tráfico de carretera StVO y las directrices de asociaciones profesionales).
- las etiquetas de seguridad son visibles y legibles en el producto.
- el equipo de seguridad está presente y no presenta daños. El equipo de seguridad incluye:
  - **partición**
  - **sistema de ventilación y extracción de aire.**
- las estanterías de la furgoneta se inspeccionan regularmente para ver si presentan desgaste o daños.
- hay suficientes puntos de amarre disponibles.
- Se proporcionan correas de amarre adecuadas y medios de sujeción de la carga.
- el vehículo cuenta con ventilación y extracción de aire adecuadas cuando se transportan cilindros de gas.
- el usuario ha leido y entiende este documento,
- el usuario tiene los conocimientos necesarios y puede aplicarlos.

3.3 Mal uso previsible

⚠	PRECAUCIÓN

Daños materiales y riesgo de lesiones por productos dañados.
Se pueden producir lesiones graves por el uso de productos dañados.

- No utilice productos dañados.
- Reemplace los productos dañados por productos nuevos.
- No repare los productos dañados a su propia discreción

3.4 Requisitos para el usuario

Fase de vida	Conocimientos
Montaje y desmontaje del producto	- Experiencia técnica
Trabajar en la electricidad	- Conocimientos especializados en ingeniería eléctrica, - Legislación y normas aplicables, p. ej. VDE 0100-717
Aseguramiento de la carga	- La legislación y las normas aplicables que rigen la seguridad de las cargas, por ejemplo, la Ley alemana de tráfico por carretera StVO y el Reglamento alemán sobre la homologación de vehículos por carretera StVZO.
Transporte de cilindros de gas	- Leyes y normas aplicables que rigen el transporte de materiales peligrosos, como GGVSE, ADR y SDB. - Funcionamiento de los sistemas de ventilación y extracción de aire.

3.5 Etiquetas de seguridad

⚠	PRECAUCIÓN

No se pueden evitar situaciones peligrosas si las marcas de seguridad son ilegibles o faltan en el producto.

- Asegúrese diariamente de que todas las etiquetas de seguridad estén visibles en el producto.
- Sustituya las etiquetas de seguridad que falten o sean ilegibles.

3.6 Asegurar cargas

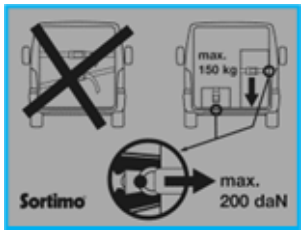

Esta etiqueta de seguridad se puede encontrar en el área de carga del vehículo. Contiene instrucciones para asegurar la carga con correas de amarre ProSafe.

- Si la carga se amarra al lado de la estantería de la camioneta, la carga debe estar en contacto con el piso. Además, asegúrese de que el peso de la carga no supere los 150 kg.
- Los puntos de amarre se pueden cargar hasta un máximo de 200 daN.
- Si la carga está atada en el SoboPro, asegúrese de que la distancia entre la carga y el punto de amarre no supere los 15 cm.
- Utilice únicamente puntos de amarre designados.
- Los ganchos de amarre de una correa de amarre deben estar sujetos a los puntos de amarre del mismo elemento.
    - Ejemplos: Si el primer gancho de amarre está fijado al suelo, el segundo gancho de amarre debe estar fijado a otro punto de amarre del suelo.

⚠	**PRECAUCIÓN**

El frenado, la aceleración, la toma de curvas o el swerving causan fuerzas en la carga. Una carga no asegurada puede caer o deslizarse.

- Asegure todos los objetos en el área de carga para evitar que se vuelquen y se resbalen.
- Asegure la carga dentro de la estantería de la camioneta con un ajuste ajustado.
- Utilice separadores y alfombrillas antideslizantes dentro de los cajones y estantes.
- Compruebe que la carga está bien sujeta antes de arrancar cada vez.

Respete las leyes aplicables de acuerdo con los artículos 22, 23 y 30, 31 de StVZO en relación con la sujeción de la carga.

3.7 Limitaciones de uso

⚠	**¡Peligro!**

Si se excede la carga máxima permitida, pueden producirse lesiones graves o mortales.

- Preste atención al peso de su sistema de estanterías de furgonetas.
- Tenga en cuenta la capacidad de carga/carga útil máxima permitida de los elementos ProClick.
- Cuando utilice, asegúrese de que todas las herramientas y consumibles están bien sujetos en su lugar.
- Peligro de caída de objetos
- Respete las especificaciones del manual y de la documentación del vehículo.
    - Carga máxima permitida por el eje,
    - Peso total máximo permitido.

3.8 Regulación del transporte

Los productos se entregan en un embalaje adecuado y deben comprobarse inmediatamente si hay daños de transporte reconocibles desde el exterior al recibirlos.

Cualquier queja debe ser enviada al transportista inmediatamente.

- Deseche el material de embalaje de acuerdo con la normativa local/nacional.

3.9 Eliminación

El sistema de estanterías de furgonetas “Globelyst” de Sortimo está fabricado con materiales reciclables como aluminio, acero o plásticos de alta calidad. El sistema de estanterías de furgonetas se puede reutilizar al final del ciclo de usuario, ayudando así a proteger el medio ambiente.

- Deseche el sistema de estanterías de la furgoneta de acuerdo con la normativa local/nacional o devolviéndolo directamente al fabricante.

4 Versiones de instalación

Las siguientes versiones de instalación son posibles:

1. Jumbo-Unidad de aluminio montada en la carrocería,
2. Jumbo-Unit de aluminio montado en el revestimiento del suelo,
3. Unidad Jumbo de Aluminio en una Unidad Jumbo de Aluminio,
4. Placa de cubierta en la Jumbo-Unidad de Aluminio,
5. Bandeja de cobertura en la Jumbo-Unit de aluminio.

5 Preparación para la instalación de la Jumbo-Unidad de Aluminio

ⓘ	**Información!**

El procedimiento es idéntico a todas las versiones de instalación.
Antes de instalar la Jumbo-Unidad de Aluminio.

- Tire del cajón hasta la parada,
- Desbloquea el cajón, empujando las palancas hacia arriba en ambos lados y sosteniéndolos allí,
- Saca el cajón,
- Empuje las diapositivas telescópicas.

Después de instalar la Jumbo-Unidad de Aluminio.

- Tire de las diapositivas telescópicas hasta la parada,
- Inserte los rieles del cajón en las diapositivas telescópicas,
- Cierre el cajón moviéndolo hacia atrás y hacia adelante varias veces.

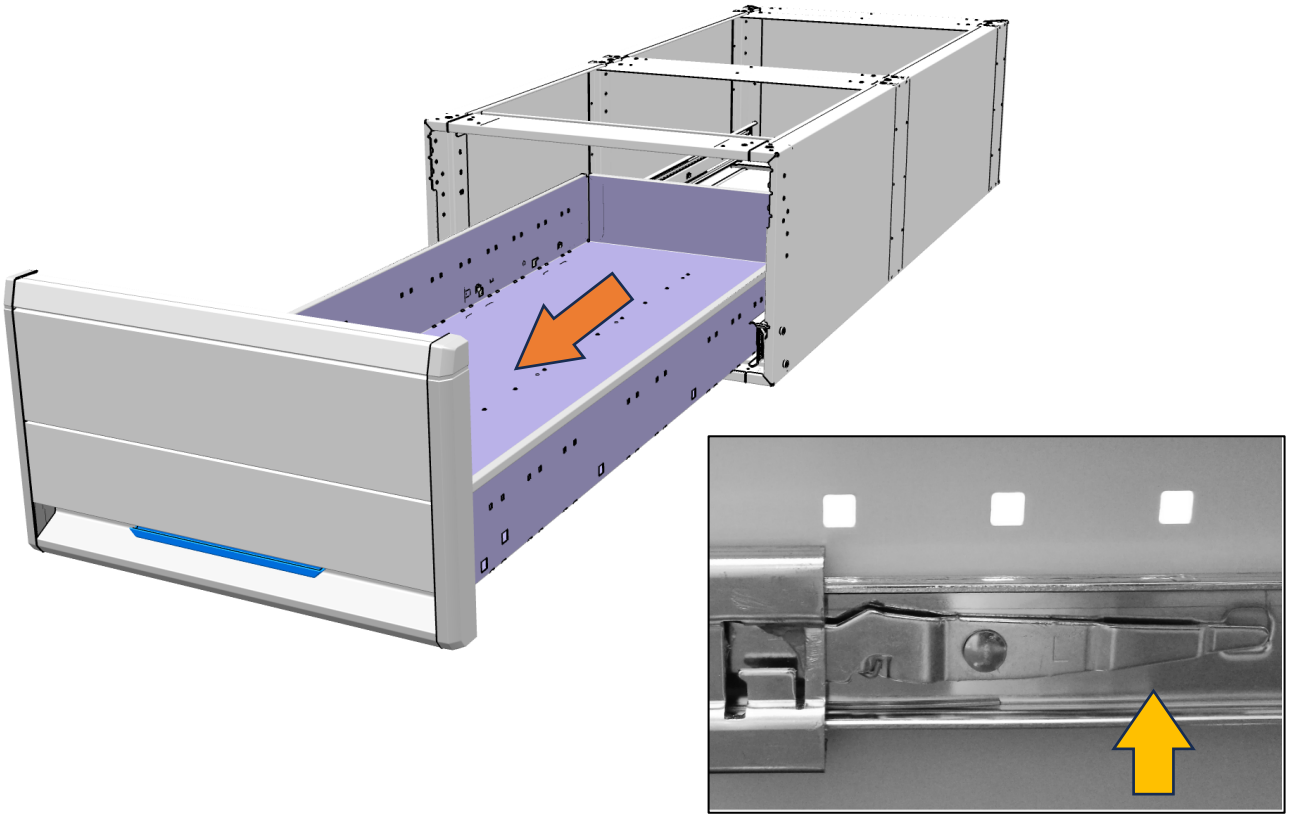

6 Jumbo-Unidad de aluminio montado en la carrocería

☞	**Importante:**
Los componentes debajo del piso del vehículo podrían dañarse. • Presta atención a las instrucciones del fabricante.	

⚠	**¡Peligro!**
¡Note las pautas de salud y seguridad separadas para vehículos de alto voltaje! • Presta atención a las instrucciones del fabricante.	

ⓘ	**Información!**
Solo taladre en el rebordeado.	

6.1 Material de montaje

Diseño	Nº de referencia:	cantidad
Kit de instalación para el Jumbo-Unit de Aluminio instalado en la carrocería	1000024484	1

6.2 herramientas

Perforar	
Broca metálica	
Manguito de perforación (para el centrado y. como tope de profundidad)	
Herramienta de montaje de tuerca de remache ciego	
Llave dinamométrica	
Herramienta de fijación roscada	
Pin	

ⓘ	**Información!**
Perforar agujeros según la matriz del piso.	

6.3 Install.

M6 x 26,9	M6 x 12

a. Coloque la Jumbo-Unidad de Aluminio en un lugar apropiado en el piso del vehículo.
b. Dibuje los agujeros de perforación en el piso del vehículo (solo taladre en el reborde).
c. Taladre a través de agujeros de Ø 9 mm utilizando manguitos de taladro.

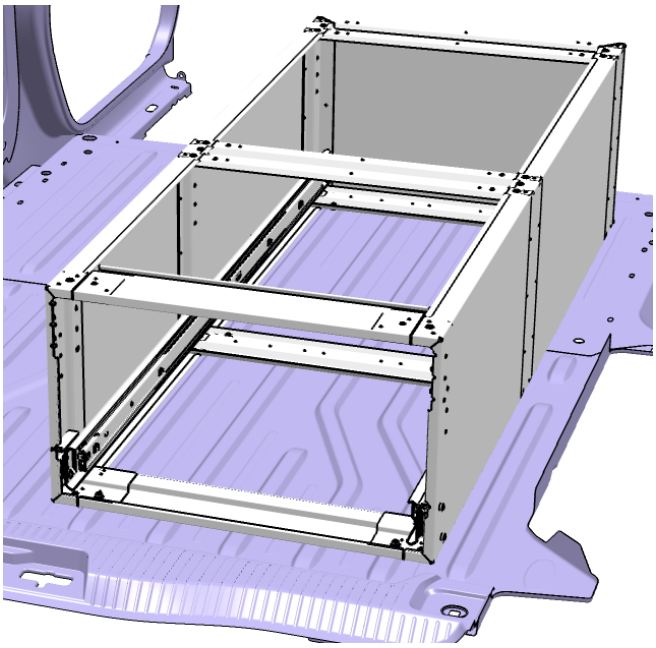

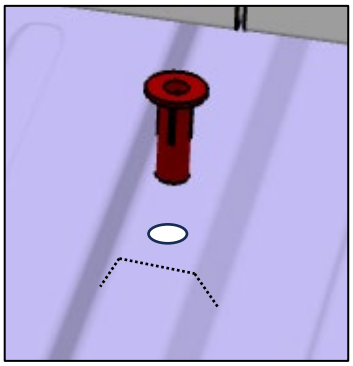

Abalorios

d. Coloque los remaches ciegos M6 x 26,9.
e. Posiciona la Jumbo-Unidad de Aluminio.
f. Utilice tornillos M6 x 12 para sujetar la Jumbo-Unidad de Aluminio en su lugar. **7,5 Nm**

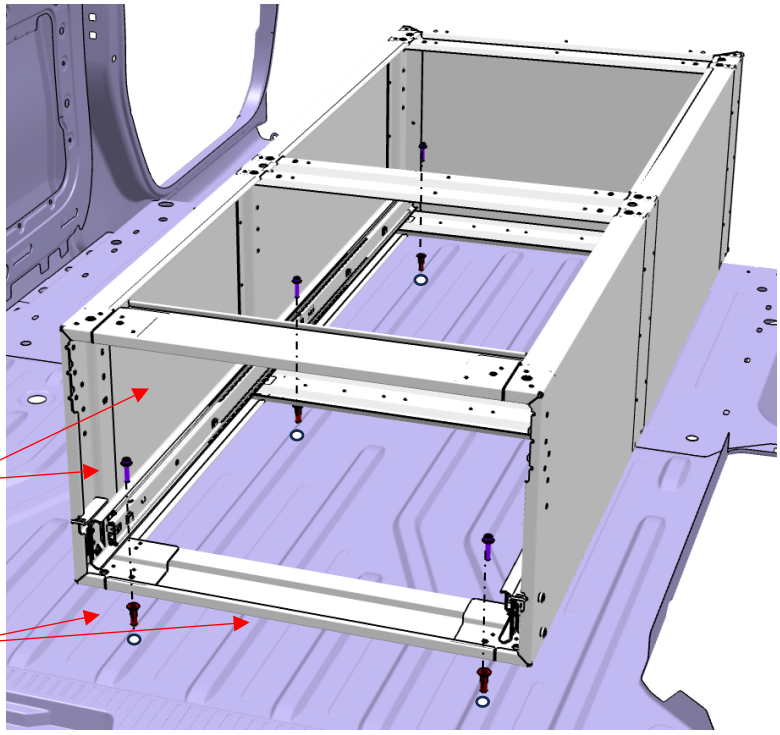

7 Jumbo-Unidad de aluminio instalada en el revestimiento del suelo

☞	**Importante:**
Los componentes debajo del piso del vehículo podrían dañarse. • Presta atención a las instrucciones del fabricante.	

7.1 Material de montaje

Diseño	Nº de referencia:	cantidad
Kit de instalación para Jumbo-Unidad de Aluminio montado en el revestimiento del suelo	1000024482	1

7.2 herramientas

Combi-drill inalámbrico	
Taladro de madera	
Llave dinamométrica	
Herramienta de fijación roscada	
Martillo de plástico	
Pin	

ⓘ	**Información!**
Perforar agujeros según la matriz del piso.	

7.3 Install.

M6x9 FL19	M6 x 12

Nota Sortimo ofrece revestimiento de suelo que ya está marcado.

a. Coloque la Jumbo-Unidad de Aluminio en un lugar apropiado en el piso del vehículo.
b. Dibuje los agujeros de taladro en el revestimiento del piso y retire el revestimiento del piso.
c. Taladro Ø 8 mm a través de agujeros.
d. Fije tuercas de inserción M6 FL19 a la parte inferior del revestimiento del suelo con un martillo de plástico.
e. Instale el revestimiento del suelo.

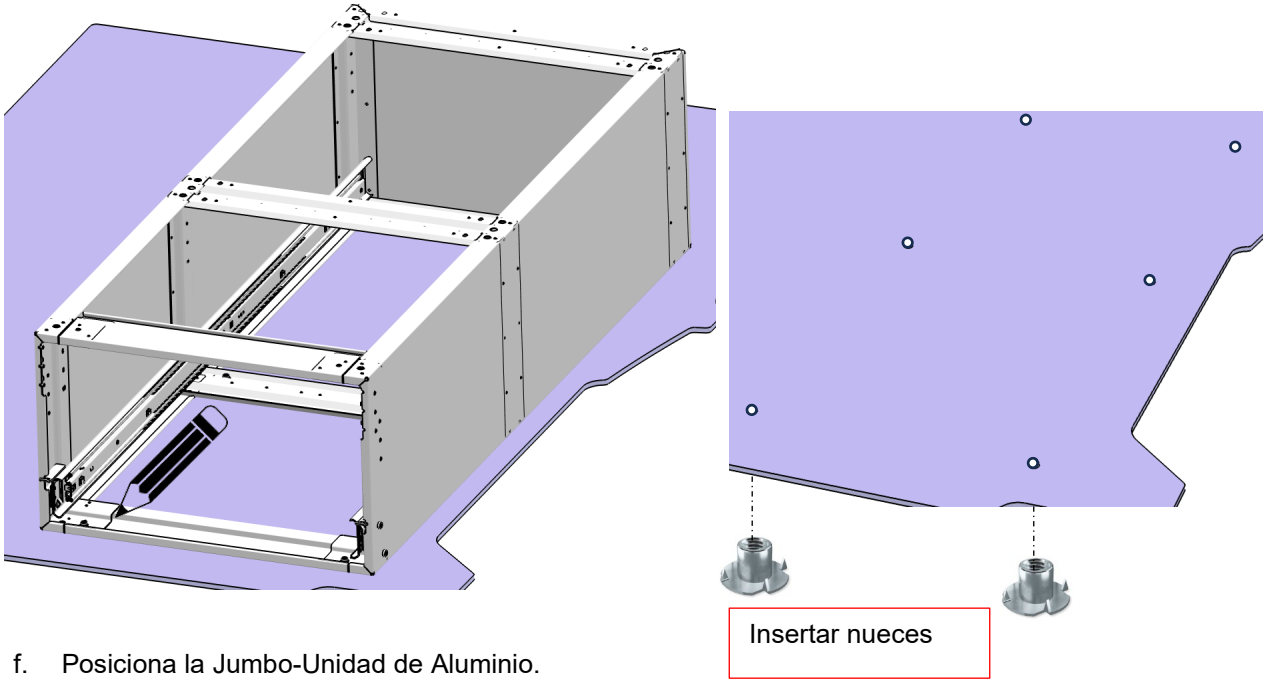

f. Posiciona la Jumbo-Unidad de Aluminio.
g. Utilice tornillos M6 x 12 para sujetar la Jumbo-Unidad de Aluminio en su lugar. **7,5 Nm**

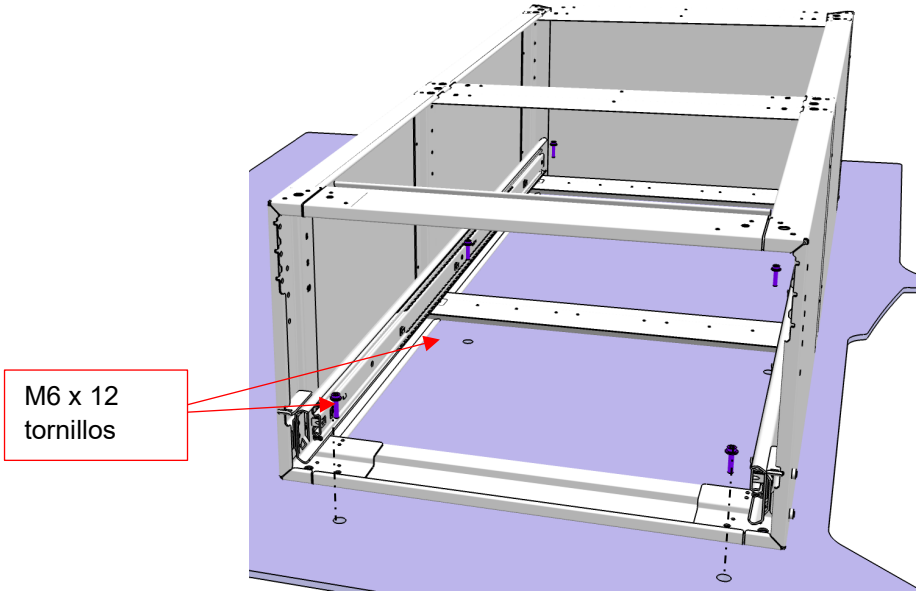

8 Jumbo-Unidad de aluminio en una nueva Jumbo-Unidad

¡Peligro!

Si se instalan más de dos unidades Jumbo de Aluminio una encima de la otra, no se puede garantizar la capacidad de carga de los elementos de fijación.

- No asegure más de dos unidades Jumbo de Aluminio una encima de la otra.

Si se instalan dos Jumbo-Unidades de Aluminio una encima de la otra, se debe sujetar una Ecofix en la parte delantera y otra en la parte trasera de la Jumbo-Unidad de Aluminio, que luego se atornillan a la carrocería del vehículo.

Importante:

Requisito previo:

- La Jumbo-Unidad de Aluminio ya está sujeta al revestimiento del suelo o al suelo del vehículo.

8.1 Material de montaje

Diseño	Nº de referencia:	cantidad
Kit de instalación para la Jumbo-Unidad de Aluminio	1000024547	1

8.2 herramientas

Perforar	
Broca metálica	
Manguito de perforación (para el centrado y. como tope de profundidad)	
Herramienta de montaje de tuerca de remache ciego	
Llave dinamométrica	
Herramienta de fijación roscada	

Información!

Perforar agujeros según la matriz del piso.

8.3 Install.

M6 x 16	M6	6.4x18x1.6	6.4x17x3
Eje redondo M[illegible]lal	M8 x 29	M8 x 20	8.4x21x4

a. Coloque las unidades Jumbo de Aluminio una encima de la otra.

b. Conecte las unidades Jumbo de Aluminio en su lugar con tornillos M6 x 16, arandelas y tuercas de trinquete.
Nota Sujete los dos tornillos delanteros con arandelas 6.4x18x1.6 y tuercas de trinquete. **7,5 Nm**
Ajuste los tornillos central y trasero con arandelas 6.4x17x3 y tuercas de trinquete. **7,5 Nm**

Ecofix 265

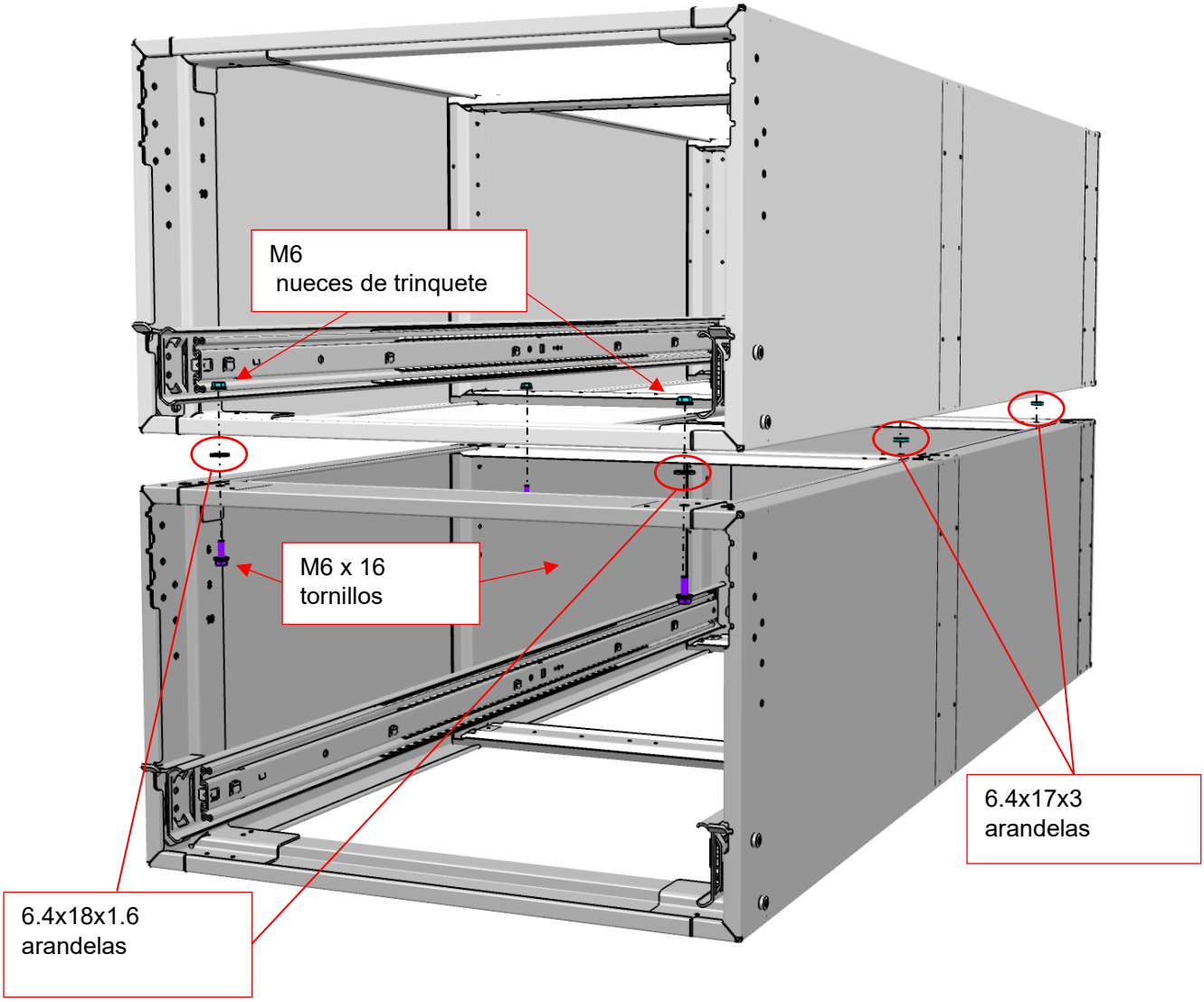

c. Si se instalan dos Jumbo-Unidades de Aluminio una encima de la otra, se debe sujetar una Ecofix en la parte delantera y otra en la parte trasera de la Jumbo-Unidad de Aluminio, que luego se atornillan a la carrocería del vehículo.

d. Seleccione la posición requerida en el Jumbo-Uni y taladre con Ø 11 mm, coloque el remache ciego M8 y sujete el Ecofix con el tornillo M8 x 20. Tenga en cuenta el área de perforación! **20 Nm**

e. Fijación en la carrocería del vehículo, tuerca de remache ciega M8x29, arandela 8.4x21x4 y tornillo M8 x 20. **20 Nm**

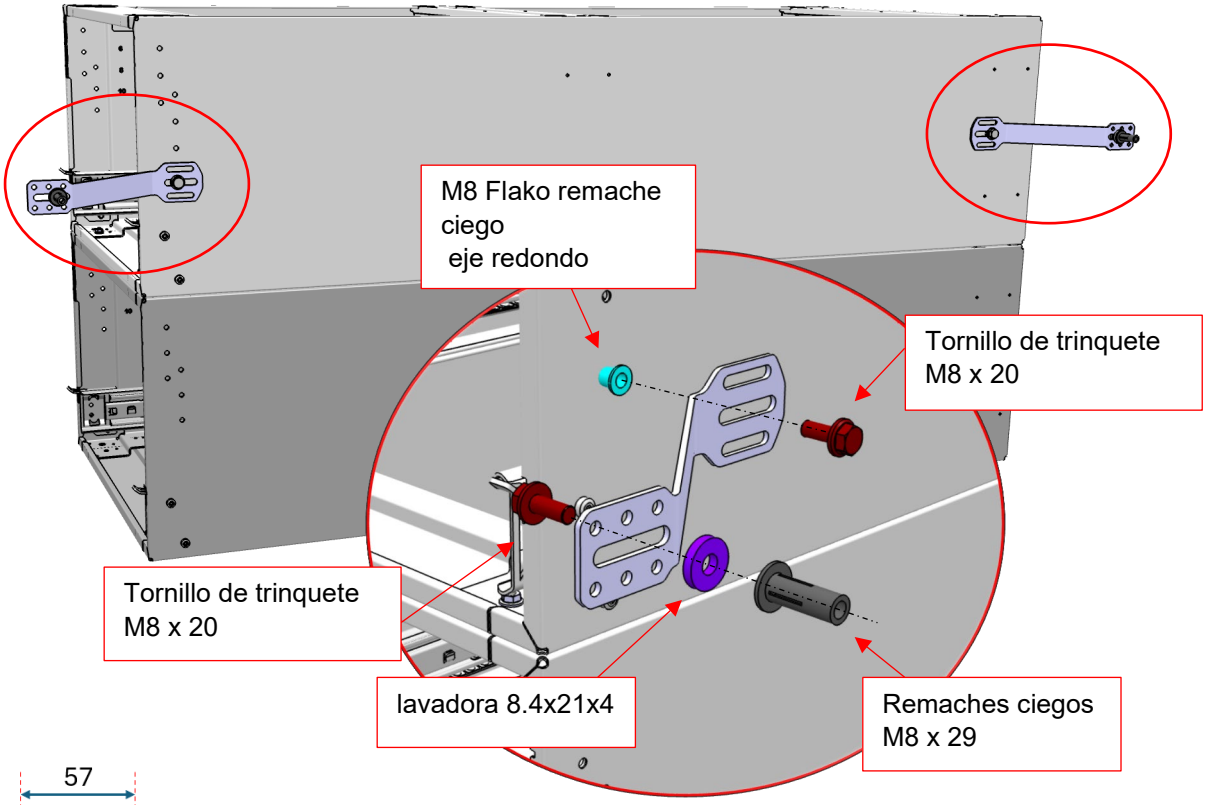

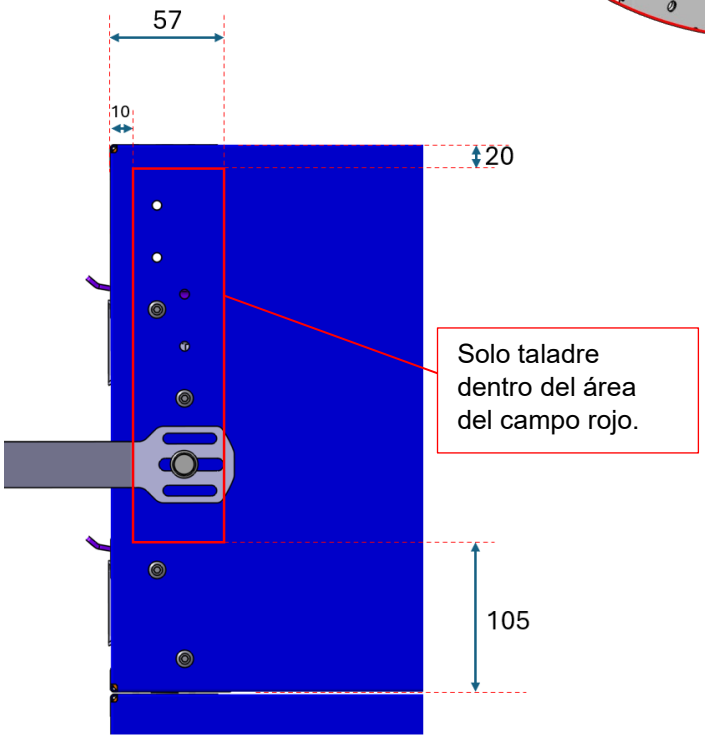

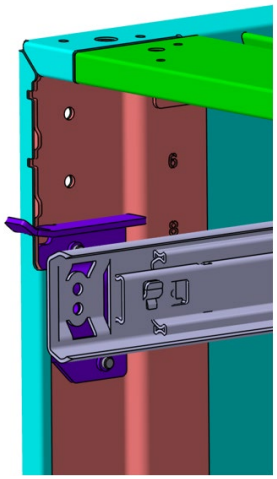

No taladre en el área de la placa de la rejilla o los puntos de retención.

9 Placa de cubierta en la Jumbo-Unidad de Aluminio

☞	**Importante:**
Requisito previo: • La Jumbo-Unidad de Aluminio ya está sujeta al revestimiento del suelo o al suelo del vehículo.	

9.1 Material de montaje

Diseño	Nº de referencia:	cantidad
Kit de instalación para la placa de cubierta de aluminio Jumbo-Unit	1000024483	1

9.2 herramientas

Llave dinamométrica	
Hexágono interior destornillador o. inserto de punta o zócalo	
Herramienta de montaje de tuerca de remache ciego	

ⓘ	**Información!**
Haga los agujeros del taladro según la matriz retráctil de la tuerca para conectar la placa de la cubierta.	

9.3 Install.

M8 x 25	8.4x21x4	Eje redondo M8 Flako

a. Coloque la placa de cubierta en la Jumbo-Unidad de Aluminio.
b. Coloque los remaches ciegos M8.
c. Utilice tornillos M8 x 25 y arandelas 8.4x21x4 para conectar la placa de cubierta y la Jumbo-Unidad de Aluminio.
20 Nm

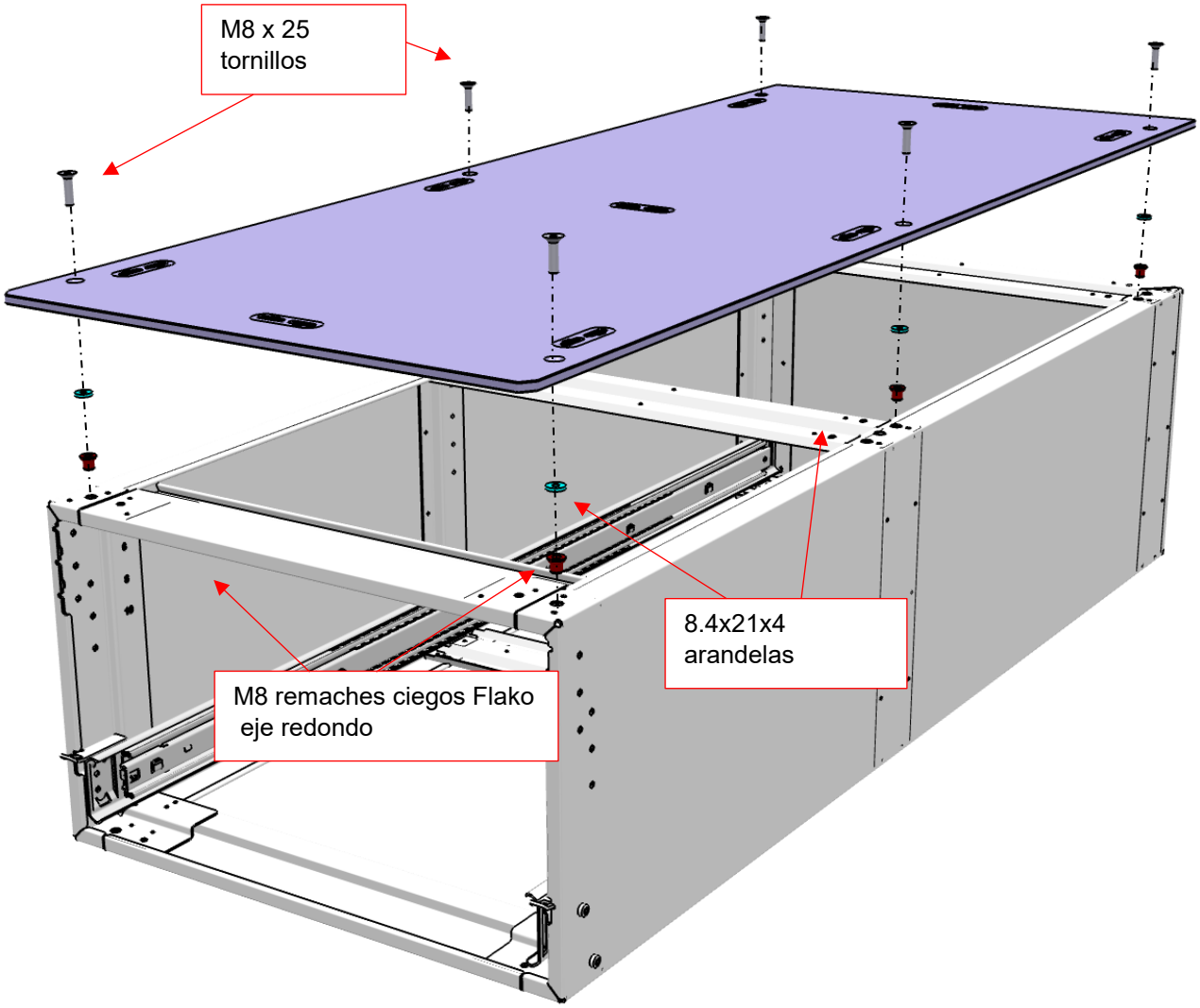

10 Bandeja de cobertura en la Jumbo-Unit de aluminio

☞	**Importante:**
Requisito previo: • La Jumbo-Unidad de Aluminio ya está sujeta al revestimiento del suelo o al suelo del vehículo.	

10.1 Material de montaje

Diseño	Nº de referencia:	cantidad
Kit de instalación para la bandeja de revestimiento Jumbo-Unit de aluminio	1000024546	1

10.2 herramientas

Llave dinamométrica	
Hexágono interior destornillador o. inserto de punta o zócalo	
Herramienta de montaje de tuerca de remache ciego	

ⓘ	**Información!**
Haga los agujeros del taladro según la matriz retráctil de la tuerca para conectar la placa de la cubierta.	

10.3 Install.

M8 x 16	Eje redondo M8 Flako

a. Coloque la bandeja de recubrimiento en la Jumbo-Unit de aluminio.
b. Coloque los remaches ciegos M8.
c. Utilice tornillos M8 x 16 para conectar la placa de cubierta y la Jumbo-Unidad de Aluminio. **20 Nm**

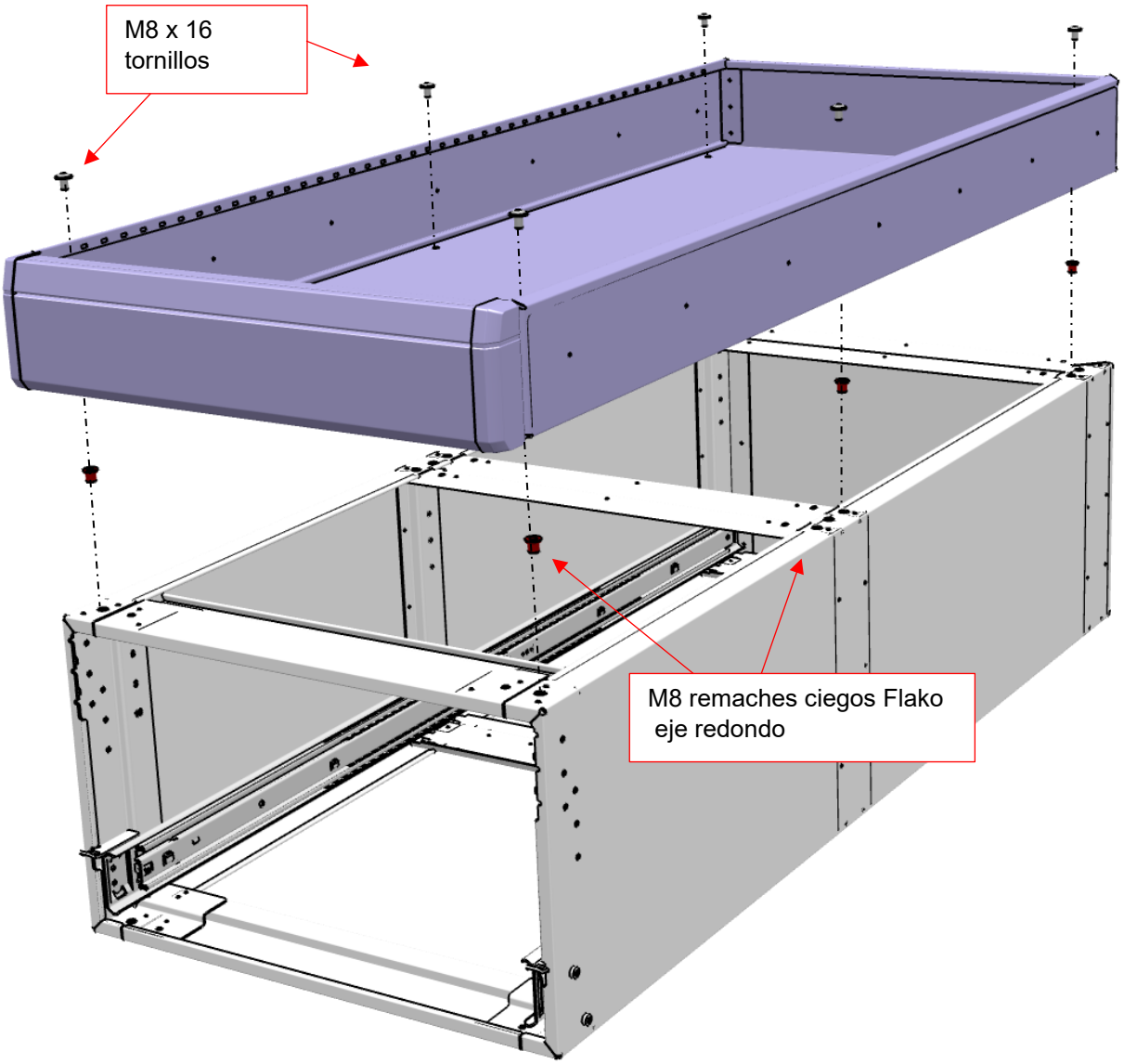

11 Piso elevado Jumbo-Unidad de Aluminio

☞	**Importante:**
Requisito previo: • La Jumbo-Unit de Aluminio y los soportes de piso intermedios ya están fijados al revestimiento del suelo.	

11.1 Material de montaje

Diseño	Nº de referencia:	cantidad
Soporte de piso intermedio Jumbo-Unidad de aluminio SR5 0-15	1000014350	1
Soporte de piso intermedio Jumbo-Unidad de aluminio SR5 0-21	1000014351	1
Soporte de piso intermedio SSA 15/21	1000023564	1
Kit de instalación para la Jumbo-Unidad de Aluminio SR5 KU	1000024351	1
Kit de instalación para la Jumbo-Unidad de Aluminio SR5 LA	1000024352	1

11.2 herramientas

Combi-drill inalámbrico	
Taladro de madera	
Llave dinamométrica	
Herramienta de fijación roscada	
Martillo de plástico	
Hexágono interior destornillador o. inserto de punta o zócalo	

11.3 Install.

Dependiendo de la configuración, se utiliza el kit de instalación adecuado para sujetar la Jumbo-Unidad de Aluminio de Suelo Elevado en el vehículo.

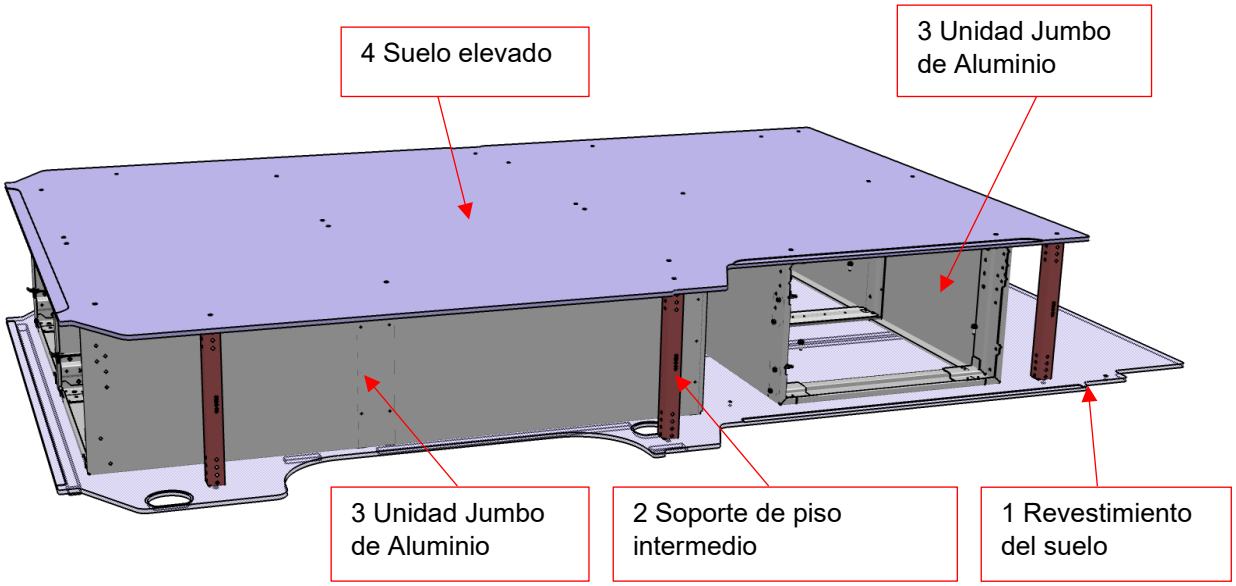

1. Revestimiento del suelo — Se especifican los agujeros para la fijación de los soportes Jumbo-Unit y de piso intermedio.
   Retire el piso y coloque la tuerca de inserción desde abajo.
   Reacondicionar el suelo.

2. Soporte de suelo intermedio: — Instale los soportes de suelo intermedios en el revestimiento del suelo según el plan de configuración.

3. Jumbo-Unidad de aluminio: — Instale la Jumbo-Unit de Aluminio en el revestimiento del suelo.
   Inserte los remaches ciegos Flako M8 con eje redondo en los agujeros existentes.
   (Hacer que los orificios de taladro se ajusten a la matriz de tuerca retráctil para conectar la placa de cubierta)

4. Suelo elevado: — Se especifican los agujeros para la fijación de los soportes Jumbo-Unit y de piso intermedio.
   Atornille el piso elevado a los soportes de aluminio Jumbo-Unit y piso intermedio.

12 Matriz de conexión de suelo

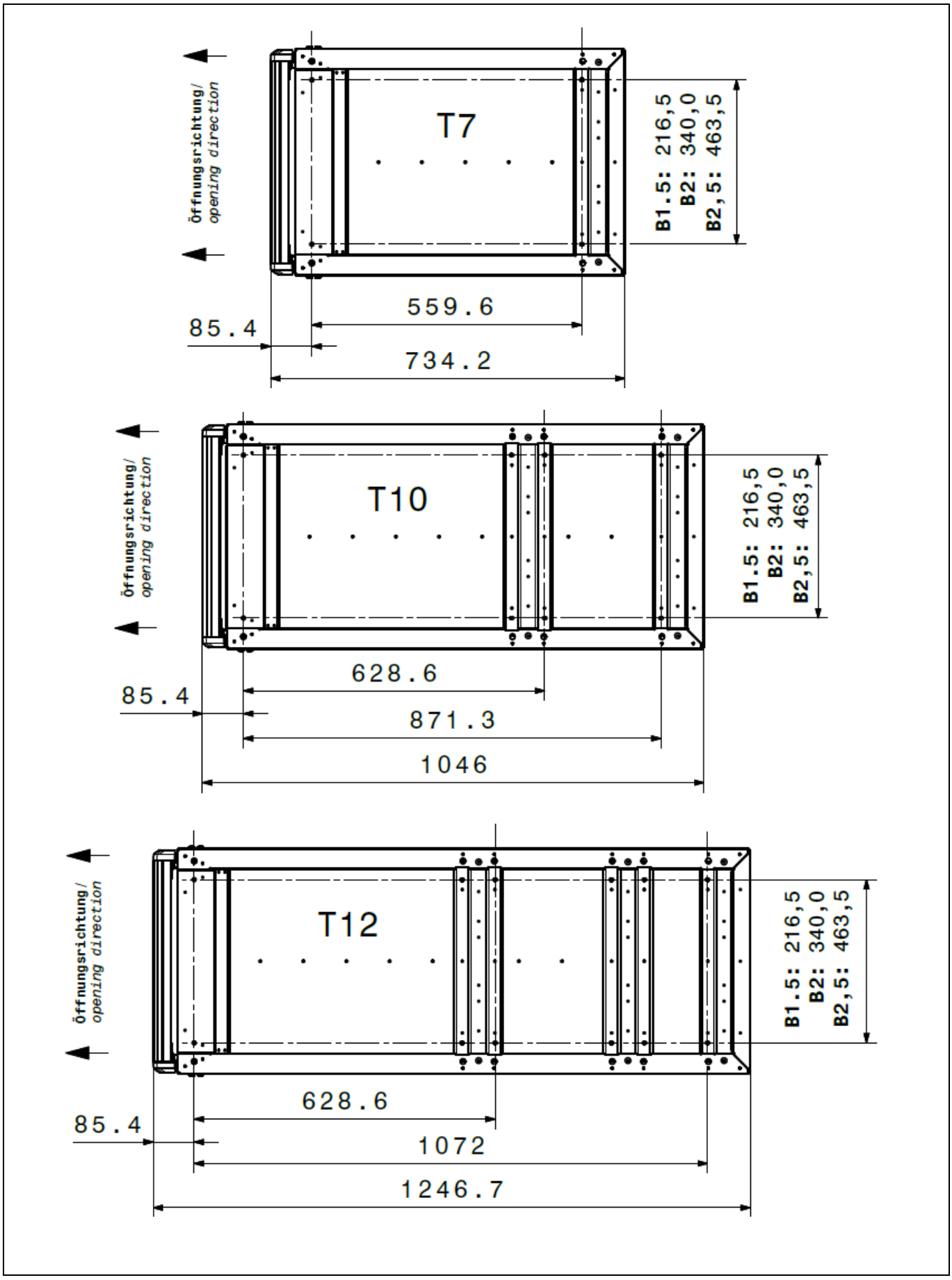

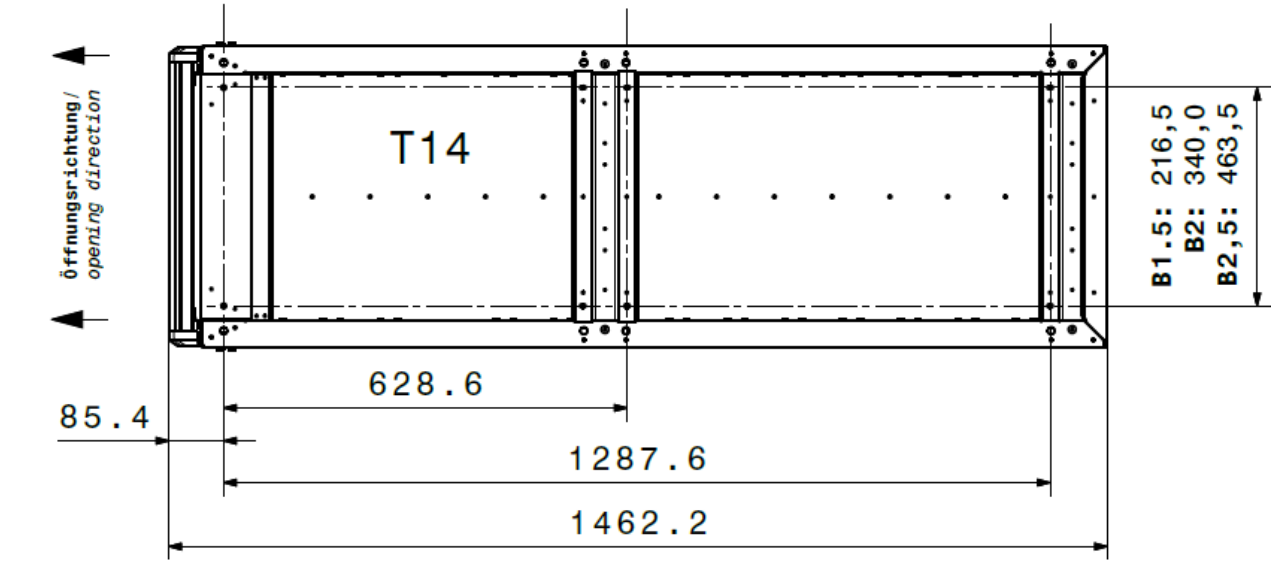
Öffnungsrichtung/
opening direction
T14
B1.5: 216,5
B2: 340,0
B2,5: 463,5
628.6
85.4
1287.6
1462.2

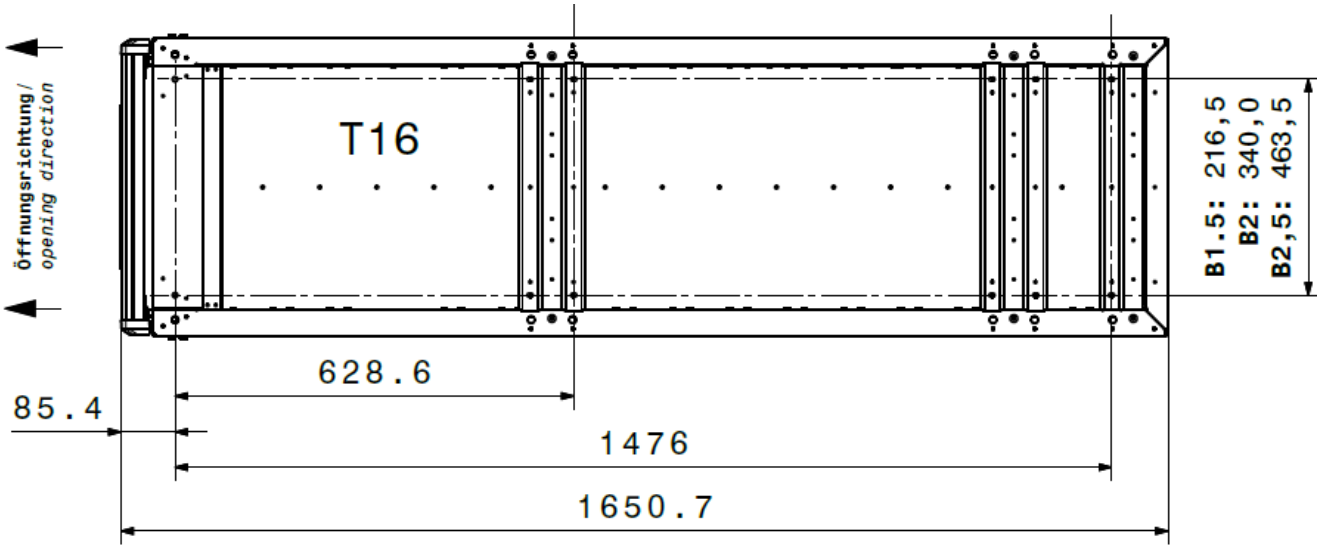
Öffnungsrichtung/
opening direction
T16
B1.5: 216,5
B2: 340,0
B2,5: 463,5
628.6
85.4
1476
1650.7

13 Matriz de tuerca retráctil para la conexión de la placa de cubierta

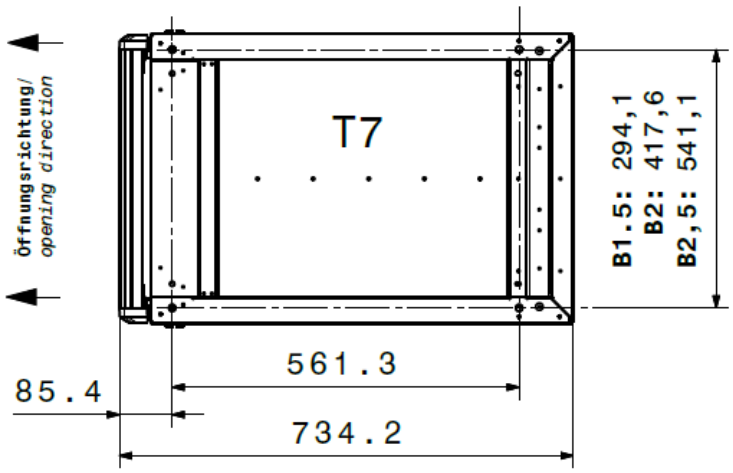

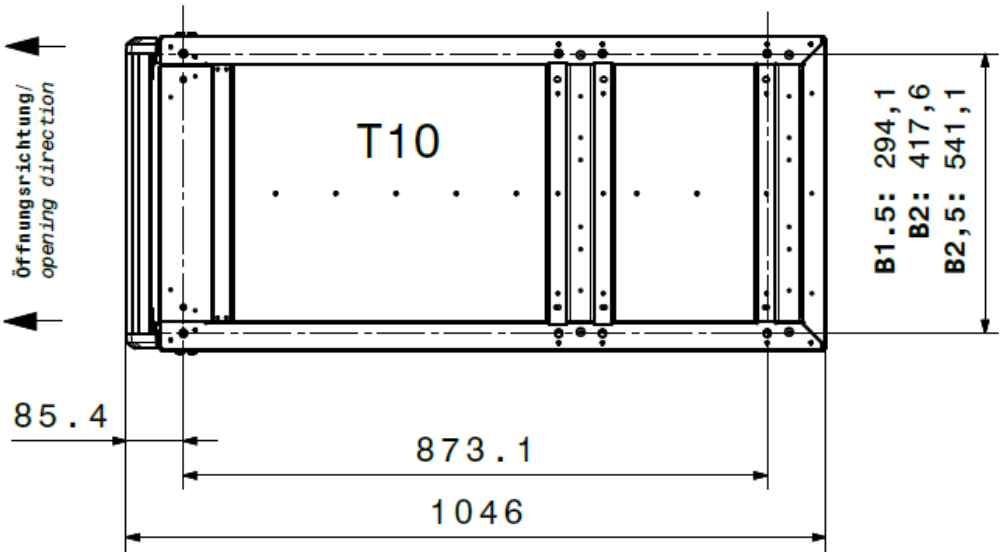

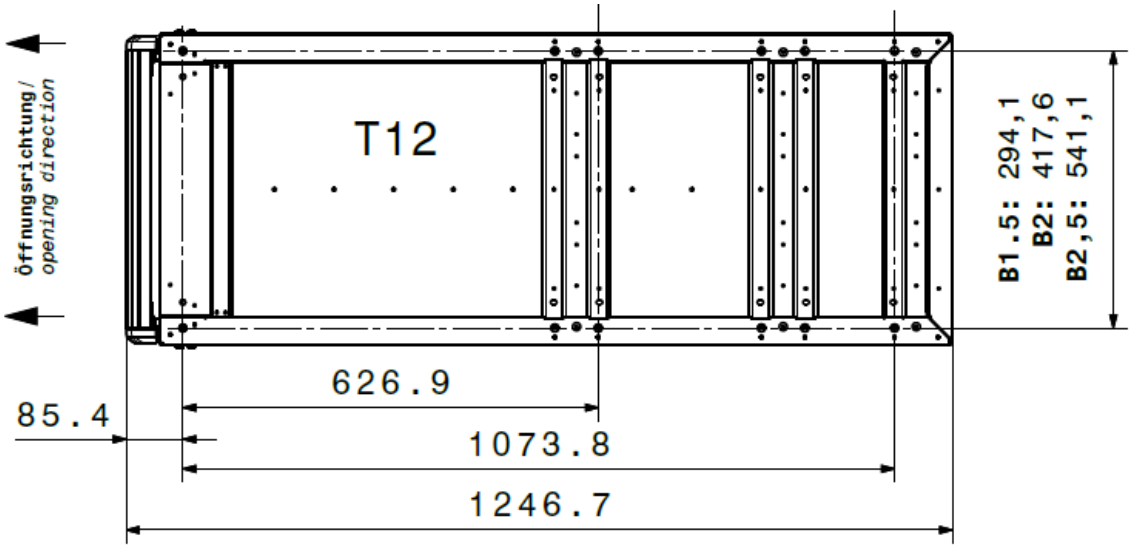

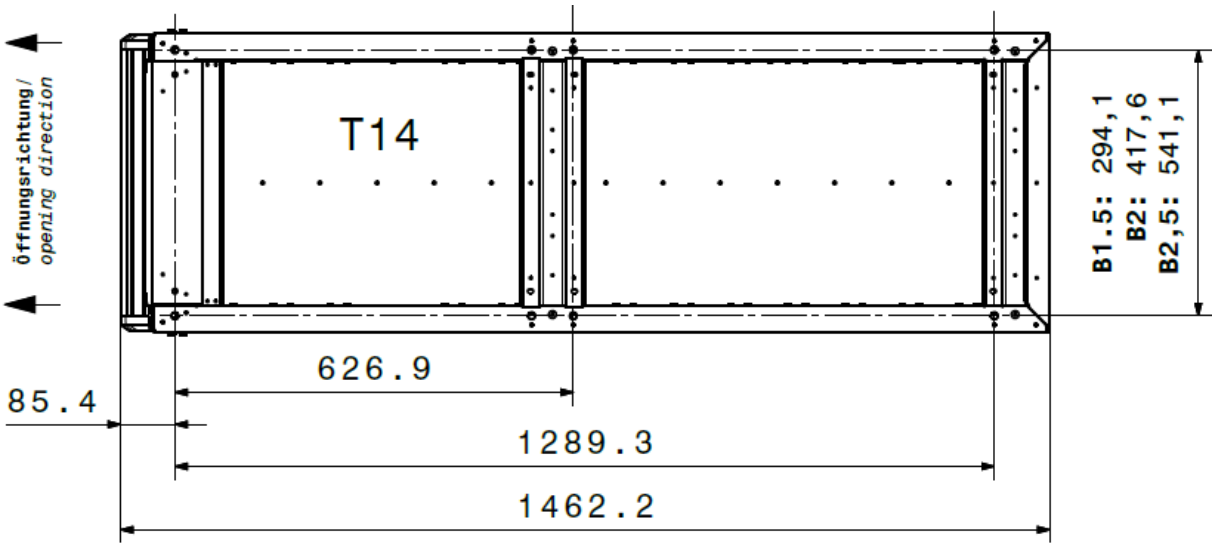
Öffnungsrichtung/
opening direction
T14
B1.5: 294,1
B2: 417,6
B2,5: 541,1
626.9
85.4
1289.3
1462.2

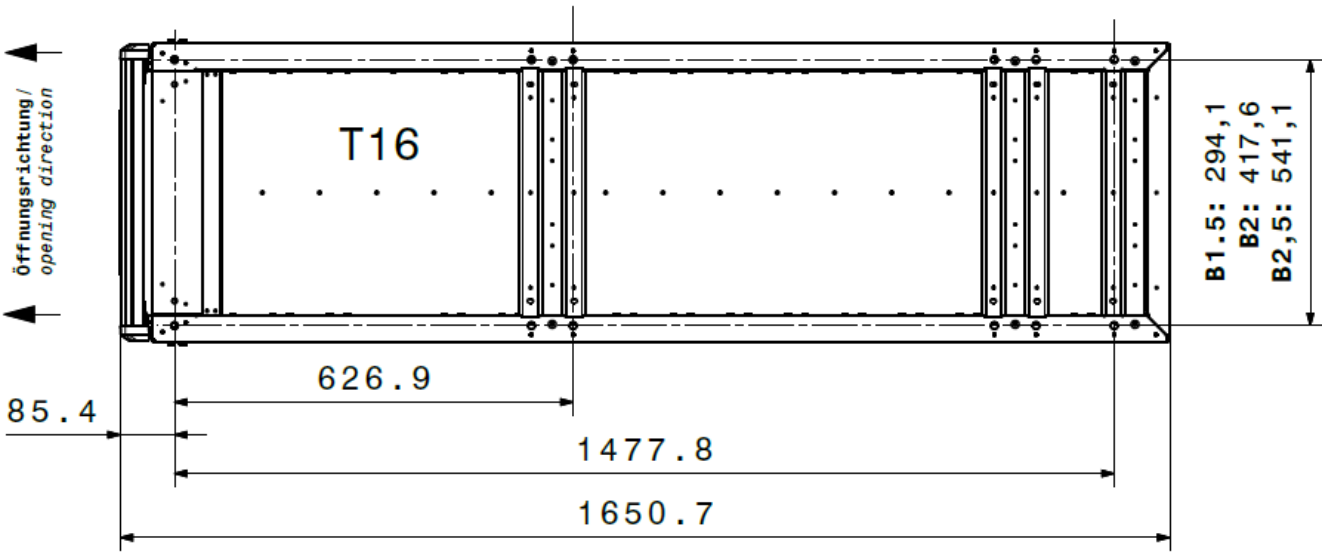
Öffnungsrichtung/
opening direction
T16
B1.5: 294,1
B2: 417,6
B2,5: 541,1
626.9
85.4
1477.8
1650.7

14 Cajón de dimensiones útiles

BT-H	Bi (mm)	Tl (mm)	Hi (mm)
1,57-6	265	655	73,6
1,57-8	265	655	107,6
1,57-10	265	655	141,6
1,57-12	265	655	175,6
1,5-7-14	265	655	209,6
1,5-7-20	265	655	311,6
1,510-6	264,8	970	73,6
1,510-8	264,8	970	107,6
1,510-10	264,8	970	141,6
1,510-12	264,8	970	175,6
1,5-10-14	264,8	970	209,6
1,5-10-20	264,8	970	311,6
1,512-6	264,8	1171	73,6
1,512-8	264,8	1171	107,6
1,512-10	264,8	1171	141,6
1,512-12	264,8	1171	175,6
1,5-12-14	264,8	1171	209,6
1,5-12-20	264,8	1171	311,6
1,514-8	260	1386	107,6
1,514-10	260	1386	141,6
1,514-12	260	1386	175,6
1,5-14-14	260	1386	209,6
1,5-14-20	260	1386	311,6
1,516-8	260	1575	107,6
1,516-10	260	1575	141,6
1,516-12	260	1575	175,6
1,5-16-14	260	1575	209,6
1,5-16-20	260	1575	311,6
27-6	388,5	655	73,6
27-8	388,5	655	107,6
27-10	388,5	655	141,6
27-12	388,5	655	175,6
2-7-14	388,5	655	209,6
2-7-20	388,5	655	311,6
210-6	388,3	970	73,6
210-8	388,3	970	107,6
210-10	388,3	970	141,6
210-12	388,3	970	175,6
2-10-14	388,3	970	209,6
2-10-20	388,3	970	311,6
212-6	388,3	1171	73,6
212-8	388,3	1171	107,6

***Hi-Verlust von 13mm bei oberster Schublade/**
**Hi-height loss of 13 mm for top drawer*

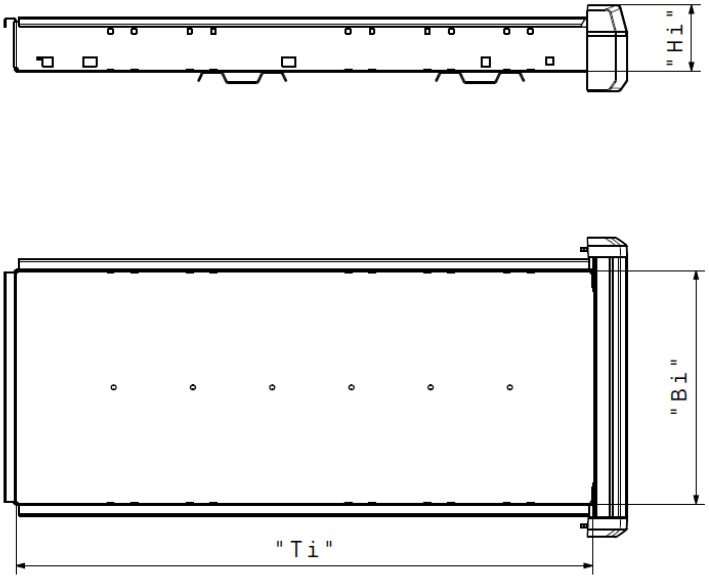

BT-H	Bi (mm)	Tl (mm)	Hi (mm)
212-10	388,3	1171	141,6
212-12	388,3	1171	175,6
2-12-14	388,3	1171	209,6
2-12-20	388,3	1171	311,6
214-8	383,5	1386	107,6
214-10	383,5	1386	141,6
214-12	383,5	1386	175,6
2-14-14	383,5	1386	209,6
2-14-20	383,5	1386	311,6
216-8	383,5	1575	107,6
216-10	383,5	1575	141,6
216-12	383,5	1575	175,6
2-16-14	383,5	1575	209,6
2-16-20	383,5	1575	311,6
2,57-6	512	655	73,6
2,57-8	512	655	107,6
2,57-10	512	655	141,6
2,57-12	512	655	175,6
2,5-7-14	512	655	209,6
2,5-7-20	512	655	311,6
2,510-6	511,8	970	73,6
2,510-8	511,8	970	107,6
2,510-10	511,8	970	141,6
2,510-12	511,8	970	175,6
2,5-10-14	511,8	970	209,6
2,5-10-20	511,8	970	311,6
2,512-6	511,8	1171	73,6
2,512-8	511,8	1171	107,6
2,512-10	511,8	1171	141,6
2,512-12	511,8	1171	175,6
2,5-12-14	511,8	1171	209,6
2,5-12-20	511,8	1171	311,6
2,514-8	507	1386	107,6
2,514-10	507	1386	141,6
2,514-12	507	1386	175,6
2,5-14-14	507	1386	209,6
2,5-14-20	507	1386	311,6
2,516-8	507	1575	107,6
2,516-10	507	1575	141,6
2,516-12	507	1575	175,6
2,5-16-14	507	1575	209,6
2,5-16-20	507	1575	311,6

***Hi-Verlust von 13mm bei oberster Schublade/**
**Hi-height loss of 13 mm for top drawer*

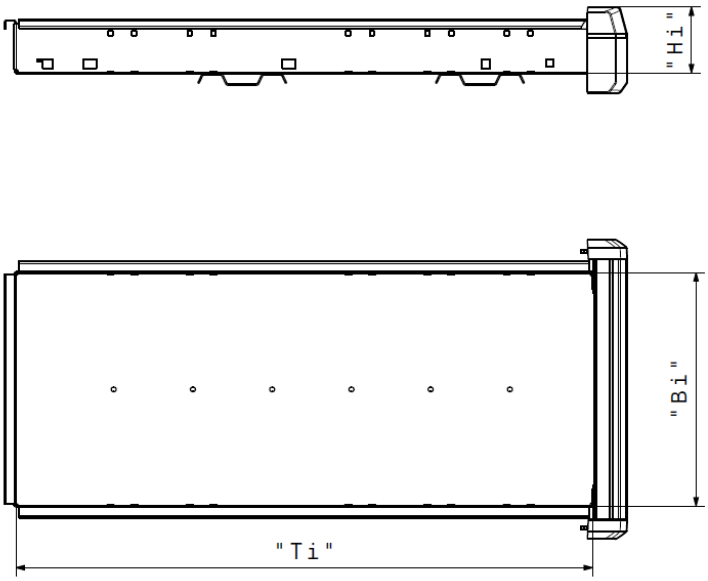

15 Combinación de cajones

Combinación de cajones

Breite	Höhe	Tiefe 7	Tiefe 10	Tiefe 12	Tiefe 14	Tiefe 16
1,5 / 2,0 / 2,5	**H15**	H6+H8	//	//	nein	nein
		H14	//	//	//	//

Breite	Höhe	Tiefe 7	Tiefe 10	Tiefe 12	Tiefe 14	Tiefe 16
1,5 / 2,0 / 2,5	**H21**	H6+H14	//	//	nein	nein
		H8+H12	//	//	//	//
		H10+H10	//	//	//	//
		H20	//	//	//	//

16 Vista general de los cajones
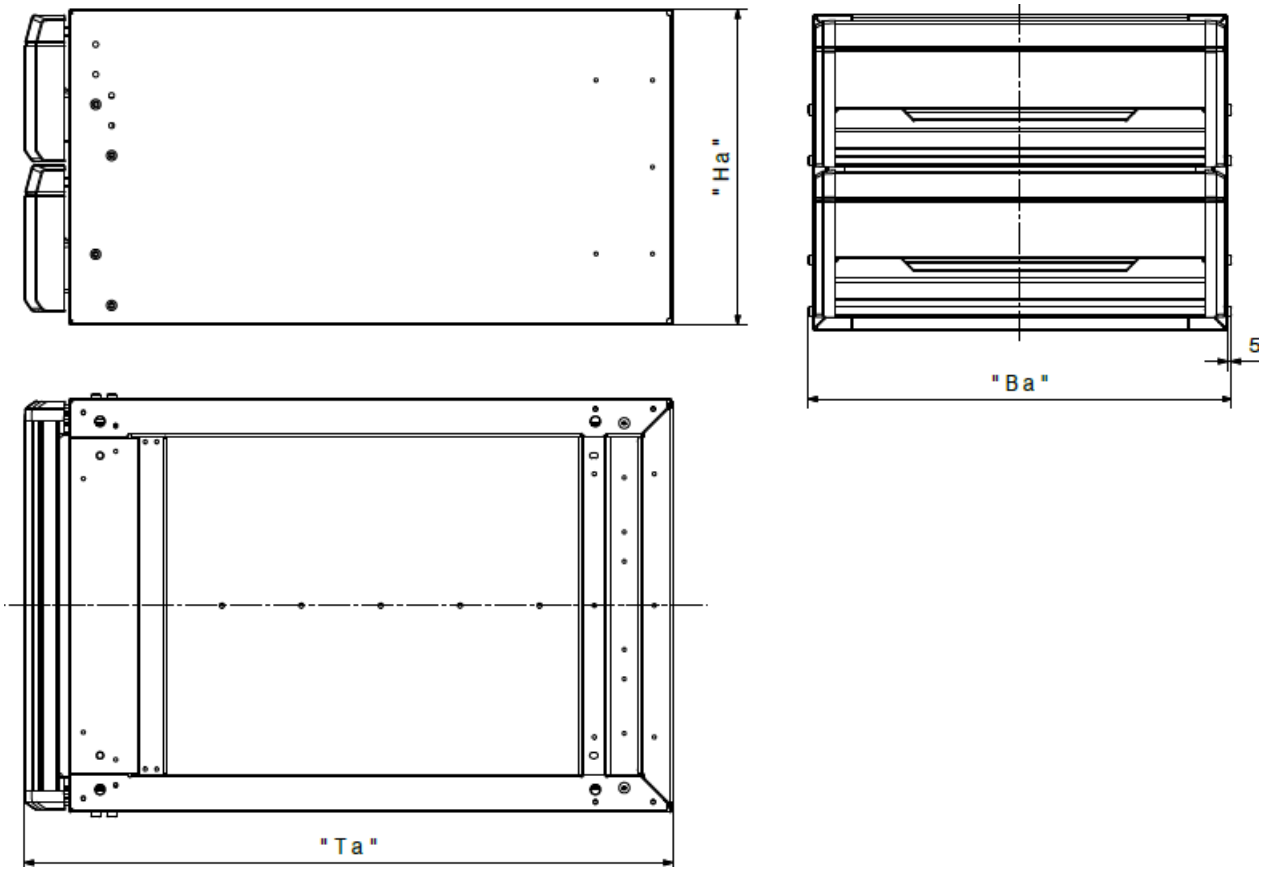
B	Ba (mm)		T	Ta (mm)		H	Ha (mm)
1,5	356,1		7	734,2		15	255
2	479,6		10	1046		21	357
2,5	603,1		12	1246,7			
			14	1462,2			
			16	1650,7